PIANTA Scala 1:100 – Impianto di climatizzazione palestra

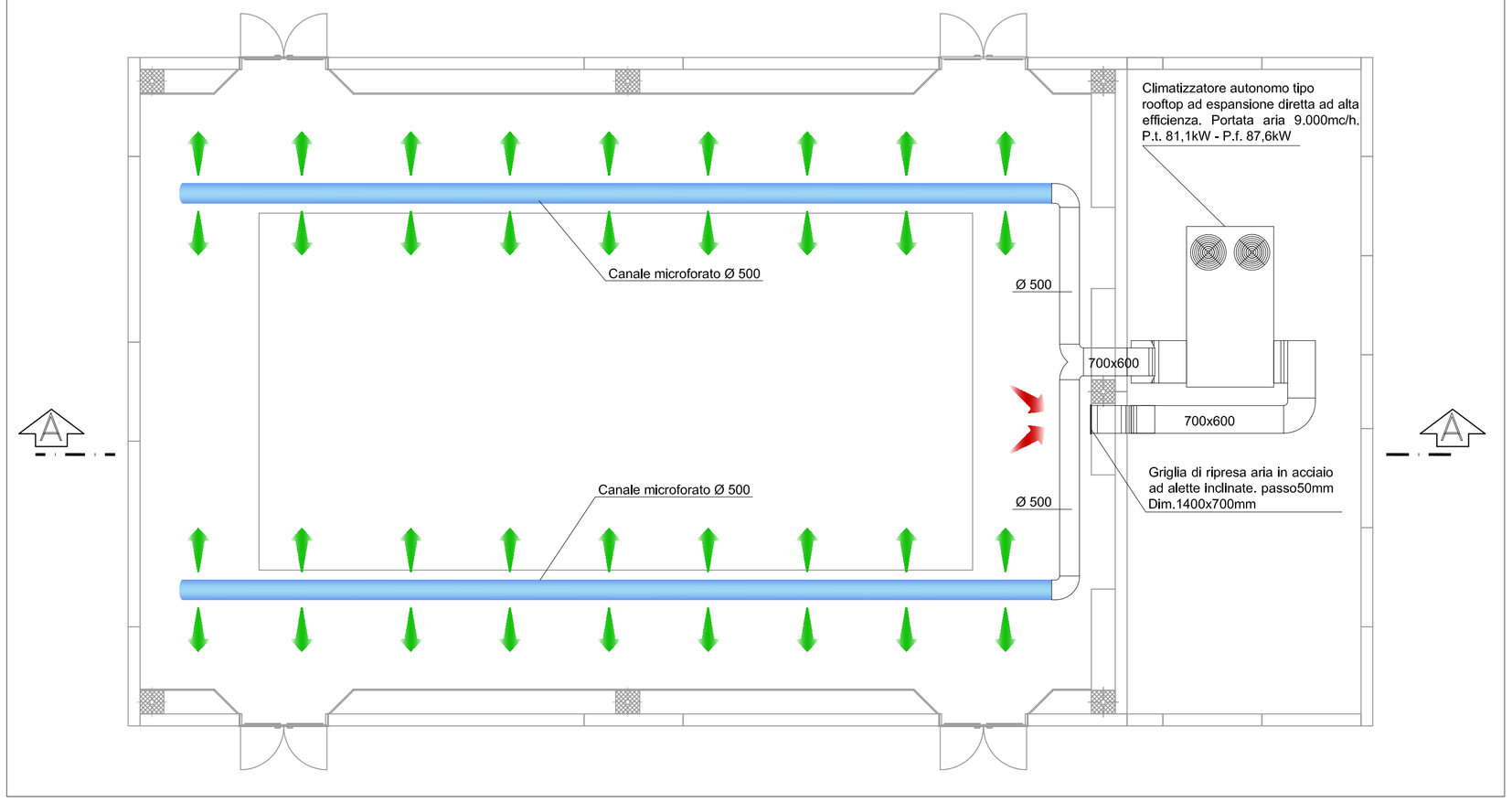

PIANTA Scala 1:50 – Impianto di riscaldamento servizi

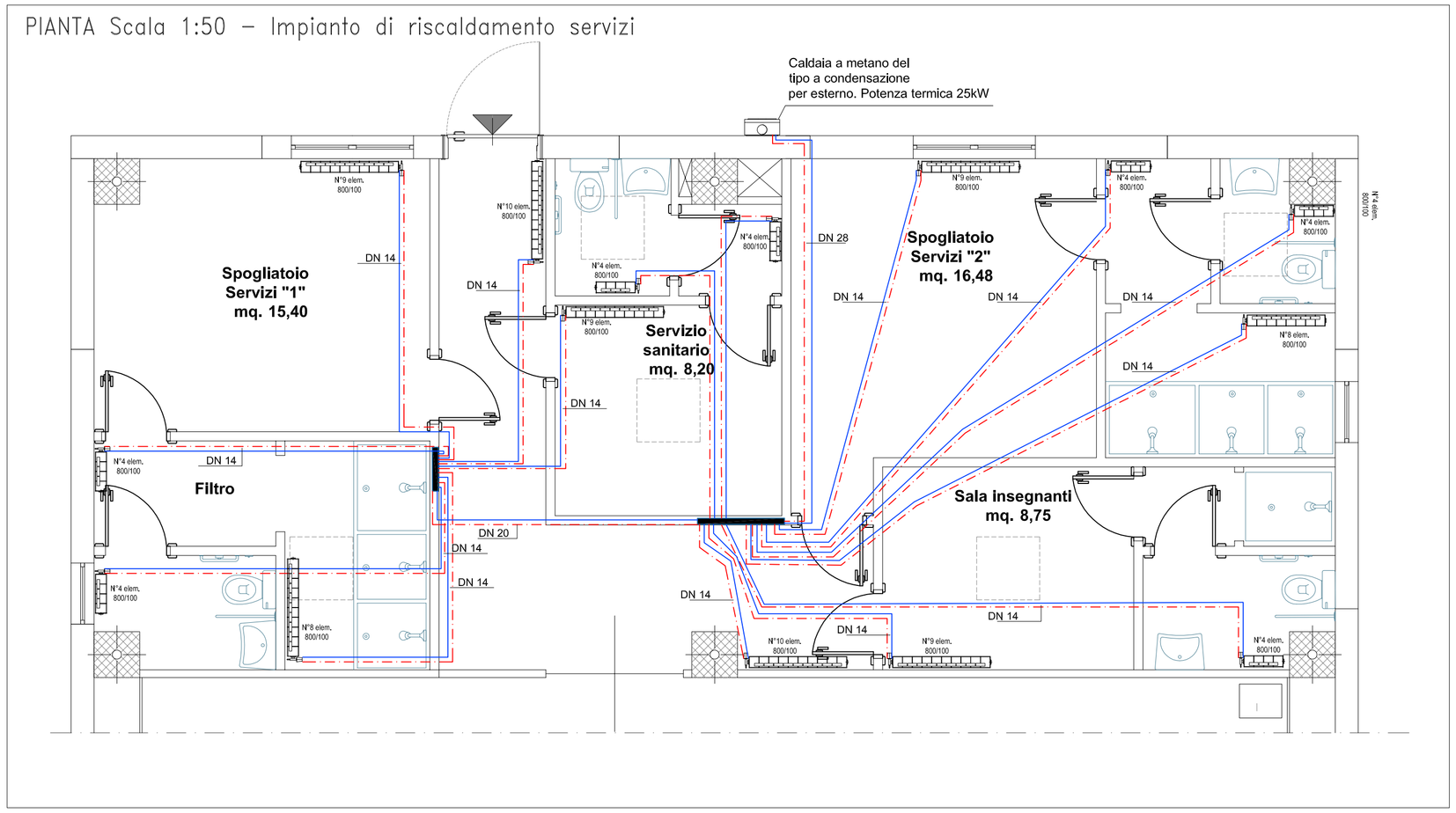

SEZIONE A–A Scala 1:100

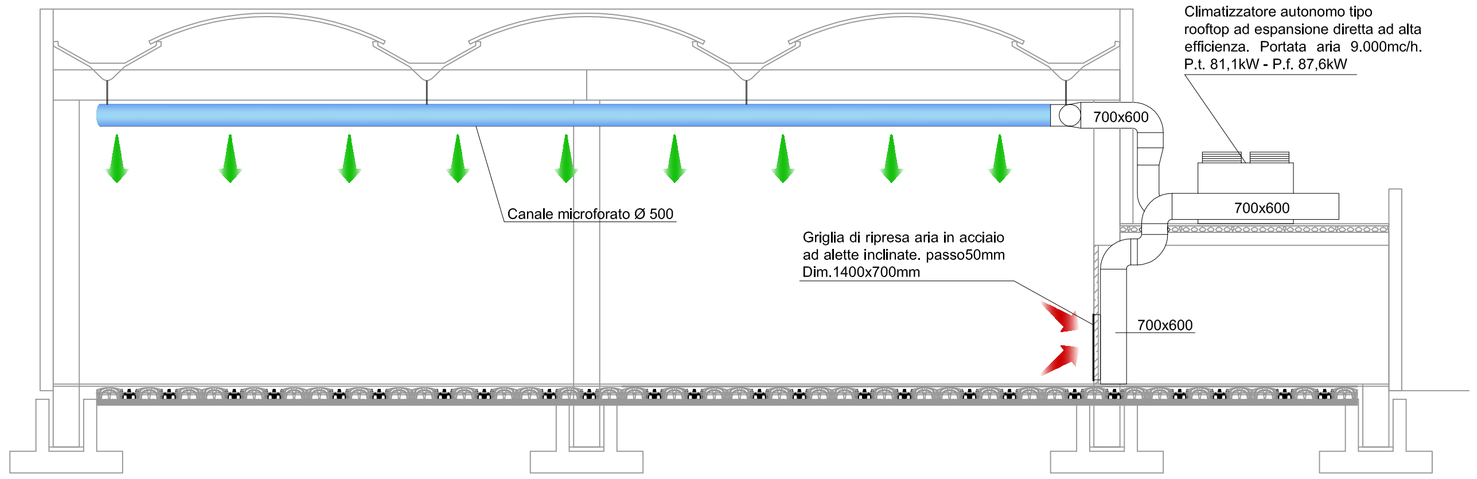

LEGENDA

	Canali microforati diffusione aria
	Canali immissione aria
	Canali per l'estrazione dell'aria esausta
	Mandata impianto di riscaldamento
	Ritorno impianto di riscaldamento
	Radiatori in alluminio 800/100

ISOLAMENTO TERMICO TUBAZIONI

CONDUCIBILITA' ISOLANTE A 40°C : 0,038 W/m °K

Tubazioni installate all'interno dell'isolamento termico dell'involucro edilizio (locali riscaldati/climatizzati)

Diametro	DN10	DN15	DN20	DN25	DN32	DN40	DN50	DN65	DN80	DN100
Spessore (mm)	9	9	9	9	13	13	19	19	19	19

Tubazioni installate all'interno dell'edificio ma esternamente all'isolamento termico dell'involucro edilizio

Diametro	DN10	DN15	DN20	DN25	DN32	DN40	DN50	DN65	DN80	DN100
Spessore (mm)	19	19	19	19	19	19	25	25	32	32

Tubazioni installate all'esterno dell'edificio

Diametro	DN10	DN15	DN20	DN25	DN32	DN40	DN50	DN65	DN80	DN100
Spessore (mm)	32	32	32	32	40 (2x19)	40 (2x19)	50 (2x25)	50 (2x25)	60 (2x32)	60 (2x32)

PARTICOLARE RADIATORE

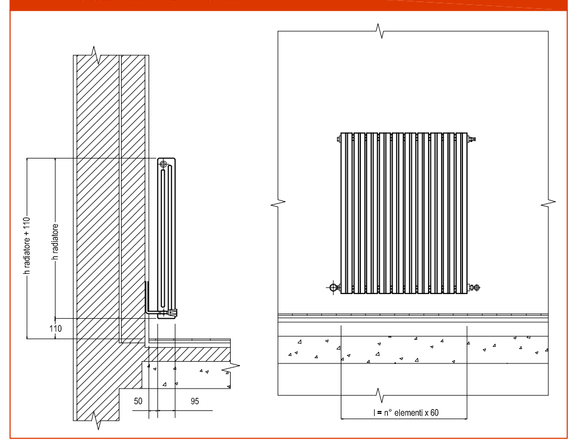

PARTICOLARE STAFFAGGIO CANALI RETTANGOLARI

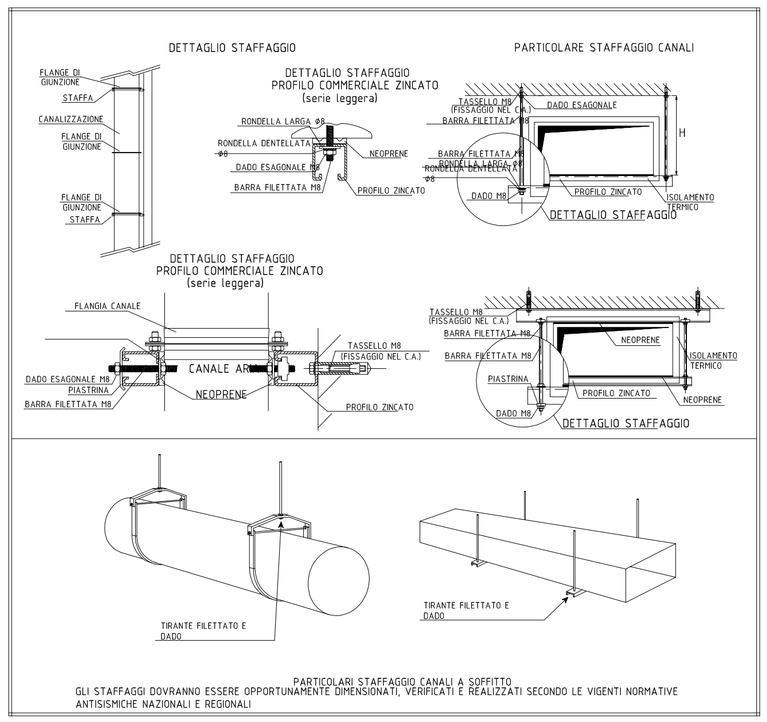

PARTICOLARI CANALI RETTANGOLARI

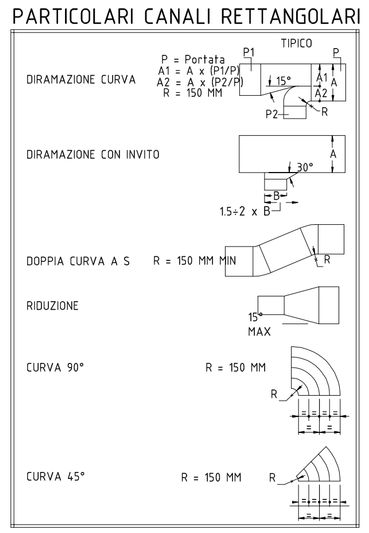

SPESSORE LAMIERE - SPAZIATURA STAFFAGGI			
LATO MAGGIORE DEL CANALE mm	SPESSORE LAMIERE mm	CONDOTTE	INTERASSE STAFFAGGI m
sino a 300	6/10	con sezione di area	< 1,00
da 310 a 750	8/10	sino a 0.5 mq	
da 760 a 1500	10/10	con sezione di area	< 1,00
da 1510 a 2100	15/10	oltre 0.5 mq	

REGIONE CAMPANIA
Comune di Padula
Provincia di Salerno

PROGETTO ESECUTIVO

PALESTRA DELLA SCUOLA ELEMENTARE IN LOCALITA' CARDOGNA

SPAZIO RISERVATO ALL'UFFICIO:

ELABORATO N.	TITOLO ELABORATO	SCALA
IMP. 4	SCUOLA ELEMENTARE IN LOCALITA' "CARDOGNA" COSTRUZIONE PALESTRA PIANTA PIANO TERRA IMPIANTO DI CLIMATIZZAZIONE E RICAMBIO DELL'ARIA	1:100

VISTI E PARERI

PROGETTISTA

Il R.U.P.
Dott. Angelo D'Arielllo

PROGETTO APPROVATO CON DELIBERA N. _____
DEL _____